BARE BEDRE.

Sortiment af lofts- og teleskopstøtter

Effektiv support, sikker installation med op til 350 kg

Ekstremt sikker position

Støtten garanterer pålidelig sikker position:

- vha. kraftig og stabil konstruktion for op til 350 kg bæreevne – afhængig af størrelsen af den pågældende støtte – ved maks. udtrækslængde
- på grund af gummierede TPU-kontaktflader i top og bund (9 x 7 cm)
- vha. skridsikringen, som er integreret i grebet

Præcis og hurtig håndtering

Støtten kan indstilles præcist efter de givne krav, og løsnes sikkert:

- vha. fastgørelse i tre trin:
  1. Til forindstilling af loftstøtten betjenes løsningsknappen, og det teleskoperbare indvendige rør trækkes ud i den ønskede længde.
  2. Finindstilling sker ved at aktivere pumpearmen, indtil støttens anlægsplade ligger an mod emnet.
  3. Herefter drejer man grebet i urets retning, indtil den ønskede holdekraft er nået (vær opmærksom på maks. belastningsevne)
- vha. løsning i to trin: Først drejer man loftstøtten imod urets retning. Så snart der ikke længere er nogen holdekraft, aktiverer man løsningsknappen for at køre det indvendige rør ind

YouTube

Lofts- og teleskopstøtte STE med pumpegreb

	Bestillings-nummer	Justerings-området	Belastningsgrænse ved min. udtrækslængde	Belastningsgrænse ved maks. udtrækslængde	Vægt	PE	
		mm	kg	kg	kg	stk.	V3
NYHED	STE55	400–550	350	350	1,42	2	
	STE90	575–910	350	350	1,80	2	
NYHED	STE150	900–1500	350	210	2,29	2	
	STE250	1450–2500	350	160	3,30	2	
	STE300	1700–3000	350	110	3,80	2	
	STE370	2070–3700	350	65	4,50	2	

- Kan belastes op til maks. 3.500 N / 350 kg / 770 lbs, når teleskopstangen er skubbet helt ind
- Yderst stabil konstruktion i kraft af ekstremt belastbare stålrør og skridsikre TPU kontaktflader (9 x 7 cm)
- Enhåndsbetjening takket være 2-komponent-kunststofgreb med pumpemekanisme
- Hurtigforskydningsknap for hurtig ind- og udkørsel af teleskopstangen
- Regulerbar holdekraft via drejning af støtten på grebet
- Kan også bruges i skrå tilstand via trinløst svingbare kontaktflader fra -45° til +45°
- STE150, STE250, STE300, STE370: GS-certificeret for kvalitet og sikkerhed

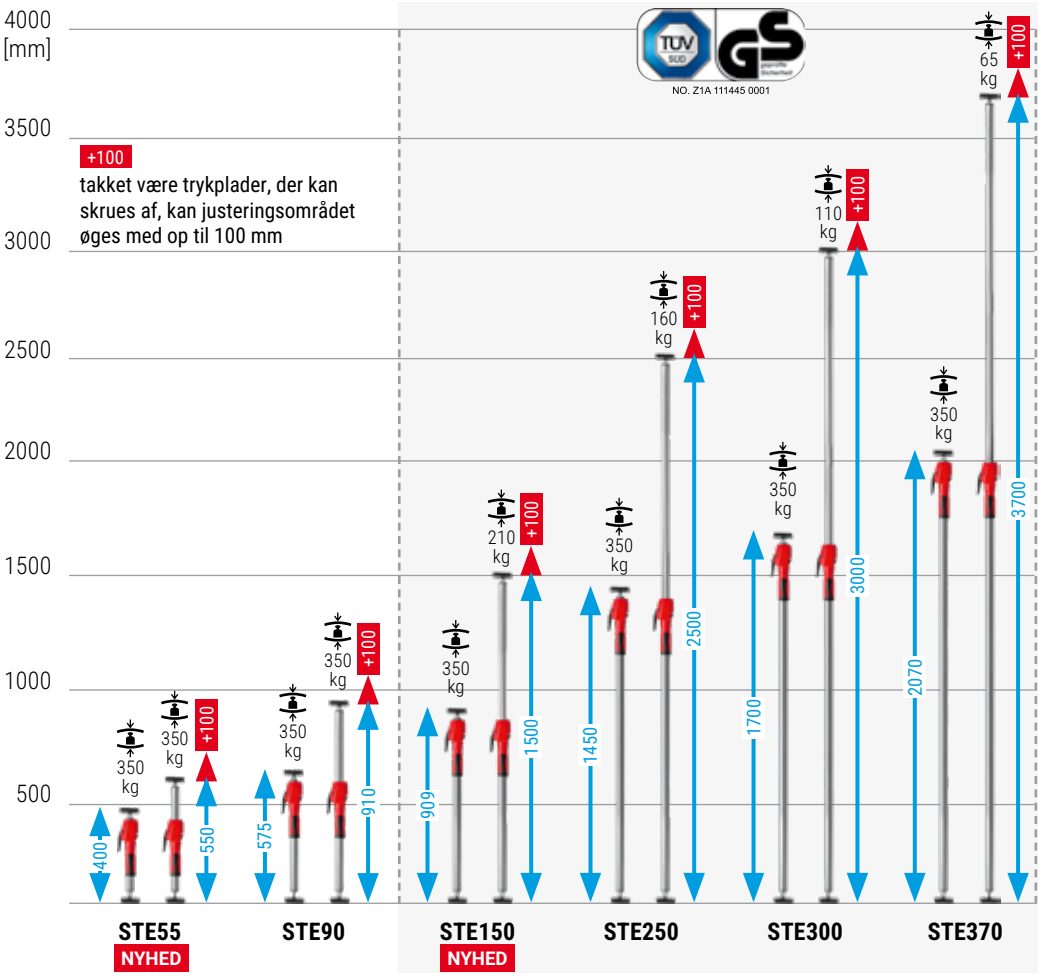

Effektiv support, sikker installation med op til 150 kg

Sikkert hold

Den robuste og skridsikre støtte garanterer fiksering, også på sarte overflader:

- vha. specielle stålrør med en bæreevne på op til 150 kg – afhængig af størrelsen af den pågældende støtte – ved maks. udtrækslængde
- vha. ekstra lås på udløseren
- vha. gummierede PVC-kontaktflader foroven og forneden

Let at håndtere

Støtten er hurtig at tage i brug:

- vha. en trotrins-montering: Først grovjusterer man støtten ved at trække teleskoprøret ud og låse det. Bagefter spænder man støtten fast ved at dreje på den skumgummibelagte del

Lofts- og teleskopstøtte ST

Bestillings-nummer	Korrektions-vandring	Belastningsgrænse ved min. udtrækslængde	Belastningsgrænse ved maks. udtrækslængde	Vægt	PE	
	mm	kg	kg	kg	stk.	V3
ST125	750–1250	150	60	1,41	10	
ST250	1450–2500	150	60	2,06	10	
ST290	1600–2900	150	50	2,24	10	

YouTube

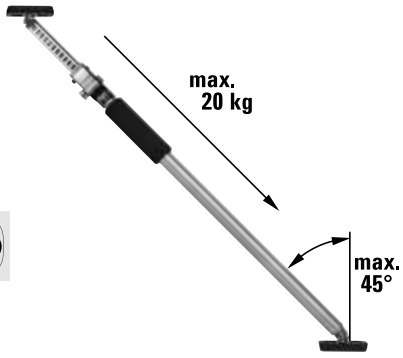

- Kan belastes op til maks. 150 kg, når teleskopstangen er kørt helt ind
- Stabil konstruktion med specielle stålrør og skridsikre PVC-kontaktflader (8,5 x 6,5 cm)
- Kan også bruges til skrå flader, da stængerne har støtteplader, der kan drejes trinløst -45° til +45°
- Let og sikker at håndtere ved hjælp af et indvendigt rør, der kan trækkes ud og låses, samt et udvendigt rør, der kan drejes på plads ved hjælp af det skumgummibelagte greb
- GS-certificeret for kvalitet og sikkerhed

Smart tilbehør endnu flere anvendelsesmuligheder

Støtteplade STE-SP35

Bestillings-nummer	Længde	Bredde	Højde	Vægt	PE	
	mm	mm	mm	kg	stk.	V3
STE-SP35	355	80	22	0,60	20	

YouTube

- Let aluminiumprofil med skridsikkert cellegummi
- Til forstørrelse af støttefladen på BESSEY loft- og teleskopstøtter ST (kun i forbindelse med udskiftnings-kontaktflade 3101952) og STE
- Kan også bruges i skrå tilstand via trinløst svingbare kontaktflader fra -45° til +45°
- Sikker fastgørelse til kontaktfladerne takket være monteringsskruerne

Udskiftningskontaktflade

Bestillings-nummer	Egnet til	Længde	Bredde	Højde	Vægt	PE	
		mm	mm	mm	kg	stk.	V3
3101952	ST / STE	90	70	10	0,15	100	

Loftsstativ STE-DS

Bestillings-nummer	Egnet til	Vægt	PE	
		kg	stk.	V3
STE-DS	ST / STE	0,42	20	

YouTube

- Tilbehør til loftsstøtter med en udvendig diameter af det teleskopiske inderrør på 25 mm og 28 mm
- For større støtteflade
- Ensartet kraftfordeling takket være tre-fløjede kontaktflader
- Hurtig montering uden brug af værktøj
- Sikker at bruge, da stålrørets allround-fiksering forhindrer kontaktfladen i at vippe

Gulvstativ STE-BS

Bestillings-nummer	Egnet til	Vægt	PE	
		kg	stk.	V3
STE-BS	ST / STE	1,66	10	

YouTube

- Tilbehør til loftsstøtter med en udvendig rørdiameter på 29 mm og 32 mm
- Stabiliteten sikres ved, at kraften fra den fastspændte loftsstøtte virker punktvis nedad
- Loftsstøtter kan også placeres frit i rummet uden øvre fastspænding og kan derfor også bruges udendørs
- Hurtig montering uden brug af værktøj
- Let og stabil konstruktion takket være aluminiumsprofiler og glasfiberforstærket plast

NYHED Lille trefod STE-KBS

Bestillings-nummer	Egnet til	Vægt	PE	
		kg	stk.	V3
STE-KBS	STE55 / STE90	0,27	12	

tilgængelig fra september 2025

- Tilbehør til STE55 loftstøtte
- Tilbehør til STE90 loftstøtte som et mindre, pladsbesparende alternativ til den større STE-BS trefod
- Loftsstøtter kan således placeres lodret, selv når de ikke er spændt ud, og forhånds-positionering gøres lettere.
- Skridsikre beskyttelseshætter til beskyttelse af følsomme overflader
- Hurtig montering uden brug af værktøj
- Let og stabil konstruktion takket være forstærket PA6-plast

Taske til loftsstøtter STE-BAG

Bestillings-nummer	Egnet til	Vægt	PE	
		kg	stk.	V3
STE-BAG	STE300 / STE370 / ST290	0,92	1	

YouTube

- Til bekvem transport og beskyttet opbevaring af to BESSEY lofts- og montagestøtter STE300, STE370 og ST290 samt tilbehøret
- Komfortabel, takket være polstret bærerem og muligheden for at tilpasse taskens længde efter de deri anbragte loftsstøtter
- Praktisk at bruge takket være den lange lynlås og fire udvendige lommer for ekstra opbevaringsplads
- Robust materiale

Multifunktions-/laserholder STE-LH

Bestillings-nummer	Længde	Bredde	Højde	Vægt	PE	
	mm	mm	mm	kg	stk.	V3
STE-LH	200	140	60	0,25	8	

YouTube

- Holder med 1/4" gevindholder til fastgørelse af hjælpemidler som f.els. laser, kamera, konstruktionslys
- Kan bruges uden værktøj på runde (0-45 mm) og kantede (0-55 mm) bærerdele som f.eks lofts- og teleskop-støtter, profiler, stiger
- L-drejeholder med to rotationsakser: 360° ved siden af fastgørelsesklemme, 180° på gevindholder

NYHED Stor multifunktionel holder STE-MH-SET

Bestillings-nummer	Egnet til	Belastningsgrænse pr. beslag	Indhold	Vægt	PE	
		kg	stk.	kg	stk.	V3
STE-MH-SET	ST / STE	50	2	0,80	10	

tilgængelig fra oktober 2025

- Tilbehør til BESSEY loftstøtte STE (udvendig diameter 32 mm) og ST (udvendig diameter 29 mm)
- Beslag til midlertidig montering af skille-vægge og opbevaringsplader, f.eks. borde og hylder
- Takket være holderen med 1/4"-gevind er den også velegnet til fastgørelse af værktøjer som lasere, kameraer og arbejdslys
- T-not til brug af bordklemmer
- Hurtig montering uden brug af værktøj
- Maks. belastning på 50 kg pr. Belastning på 50 kg pr. holder takket være stabil konstruktion af forstærket PA6-plast og skridsikker kontaktflade

NYHED Kryds-samlebeslag STE-CC-SET

Bestillings-nummer	Egnet til	Belastningsgrænse pr. beslag	Indhold	Vægt	PE	
		kg	stk.	kg	stk.	V3
STE-CC-SET	ST / STE	30	2	0,62	10	

tilgængelig fra oktober 2025

- Tilbehør til loftstøtter med en ydre rørdiameter på 20 mm til 34 mm
- Kan bruges til fastgørelse af tværforbindelser, f.eks. rør, og som midlertidig ophængnings-mulighed, f.eks. til lamper, cykler osv
- 360° fleksibel forhåndspositionering, som holdes sikkert takket være 16-trins låsemekanisme
- Maks. belastning på 30 kg pr. beslag takket være stabil konstruktion af forstærket PA6-plast og skridsikker kontaktflade

Løft, sænk eller nivellering med op til 180 kg

1.800 N
180 kg
400 lbs

NYHED Monteringsværktøj til én hånd BEYCEPS BEY23

Bestillings-nummer	Anvendelsesområde Løftning / Spredning A	Anvendelsesområde Fastspænding B	Skinne	Vægt	PE	
	mm	mm	mm	kg	stk.	V3
BEY23	5–230	170–390	22 x 8	1,60	4	

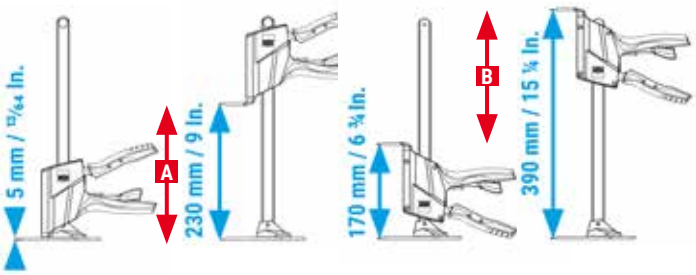

Opdag mere ›

- Løftekraft op til 1.800 N / 180 kg / 400 lbs
- Til løft (op til 8 mm pr. betjening af pumpe grebet), sænkning (op til 4 mm pr. betjening af sænkegrebet) og justering af arbejdsemner med millimeterpræcision, skånsomt og sikkert med kun én hånd
- Ergonomisk og sikker håndtering, da pumpe grebet af 2-komponentplast er placeret øverst, og de to grebet til frigørelse og finsænkning er anbragt separat under det
- Lukket plastikhus beskytter mekanismen mod støv, snavs og spåner og forhindrer fingre i at komme i klemme
- Kan omplaceres uden værktøj til fastspænding
- Beskyttelseshætter til stativ og løfteplade – er inkluderet – forhindrer skader på følsomme overflader
- CE-mærkning

NYHED Installationssæt BEYCEPS BEY-IK

Bestillings-nummer	Anvendelses-område Forlængeradapter A	Anvendelsesområde Forlængeradapter + Skinneenhed B	Skinne	Vægt	PE	
	mm	mm	mm	kg	stk.	V3
BEY-IK	170–400	392–620	22 x 8	1,00	4	

tilgængelig fra
juli 2025

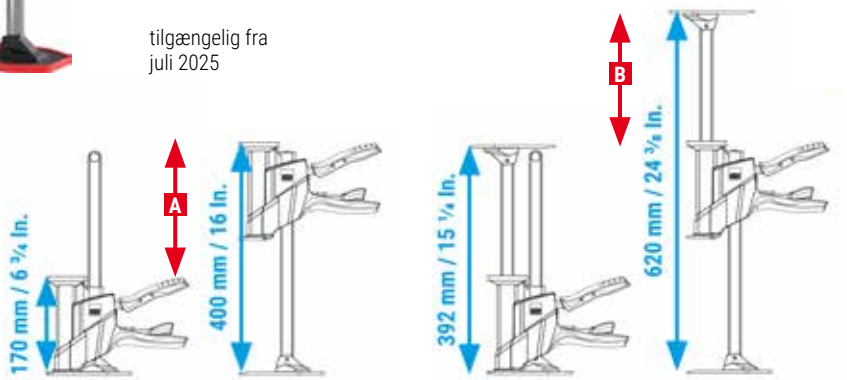

- Tilbehørssæt i to dele bestående af forlænger-adapter og skinneenhed til enhåndsbetjent monteringsværktøj BEY23
- Bæreevne på op til 60 kg til hurtig og præcis montering, f.eks. væghængte skabe, overskabe og badeværelsesmøbler
- Hurtig, værktøjsfri installation – kun i forbin-delse med forlængeradapteren (anvendelses område 170 mm til 400 mm) eller yderligere med skinneenhed (anvendelses område 392 mm til 620 mm)
- Sikker og skånsom takket være skridsikre og ridsefaste beskyttelseshætter

BESSEY Tool GmbH & Co. KG ▪ Mühlwiesenstraße 40
74321 Bietigheim-Bissingen, Germany
Fon +49 7142 401-0 ▪ Fax +49 7142 401-452
E-Mail: tool-info@bessey.de

Yderligere informationer findes på www.bessey.de

Din forhandler:

pr-bessey-ste-st_ da 07/2025
Med forbehold for trykfejl.